R_WRIST-00001020/21_v0 / © 2021-03

# Ulna Shortening System
# Ulna Verkürzungssystem
# 2.5

medartis
PRECISION IN FIXATION

## Ulna Shortening with Saw Guide 45° | Ulnaverkürzung mit Sägeführung 45°

1

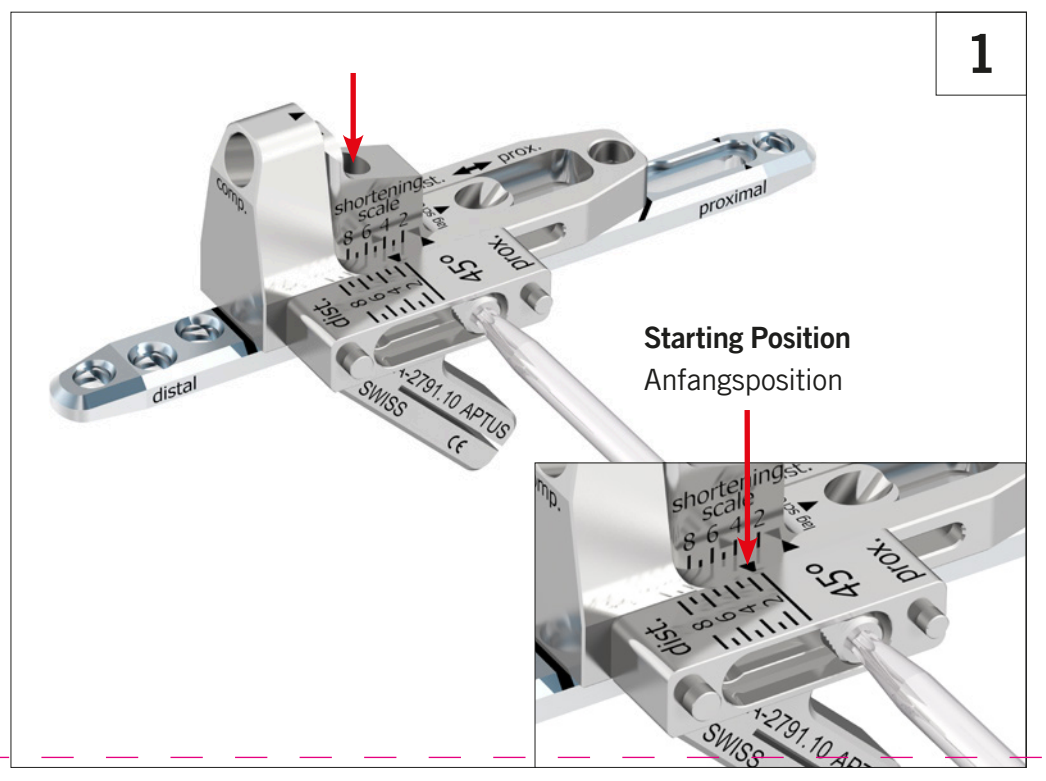


2

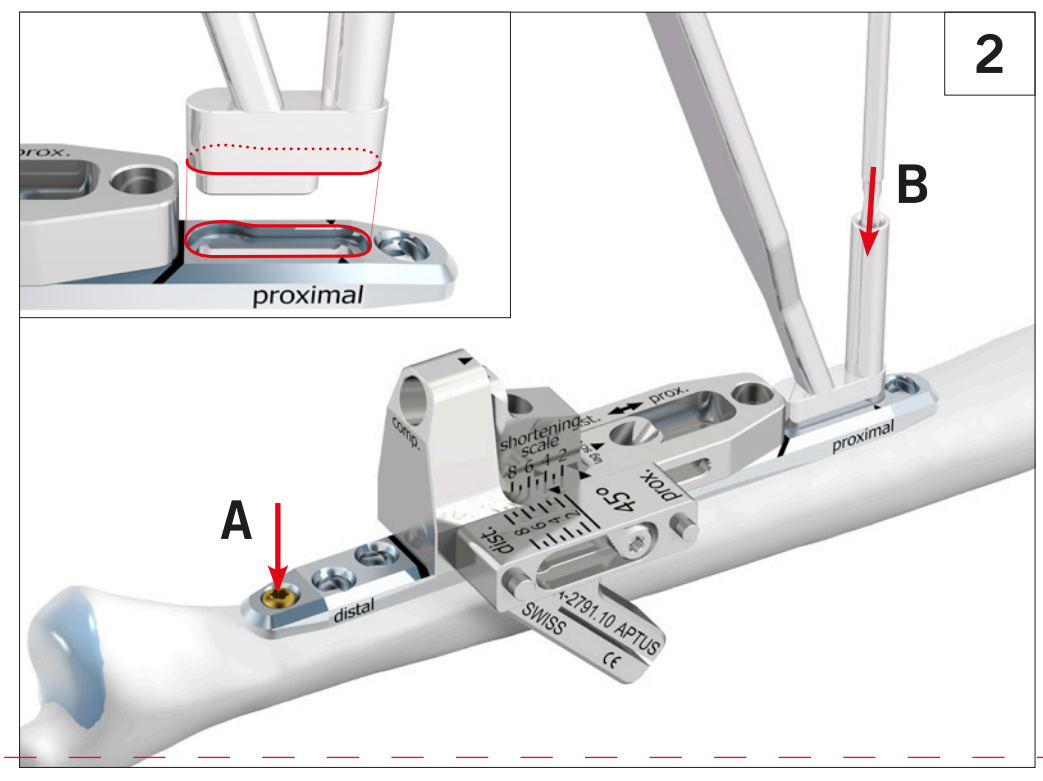


3

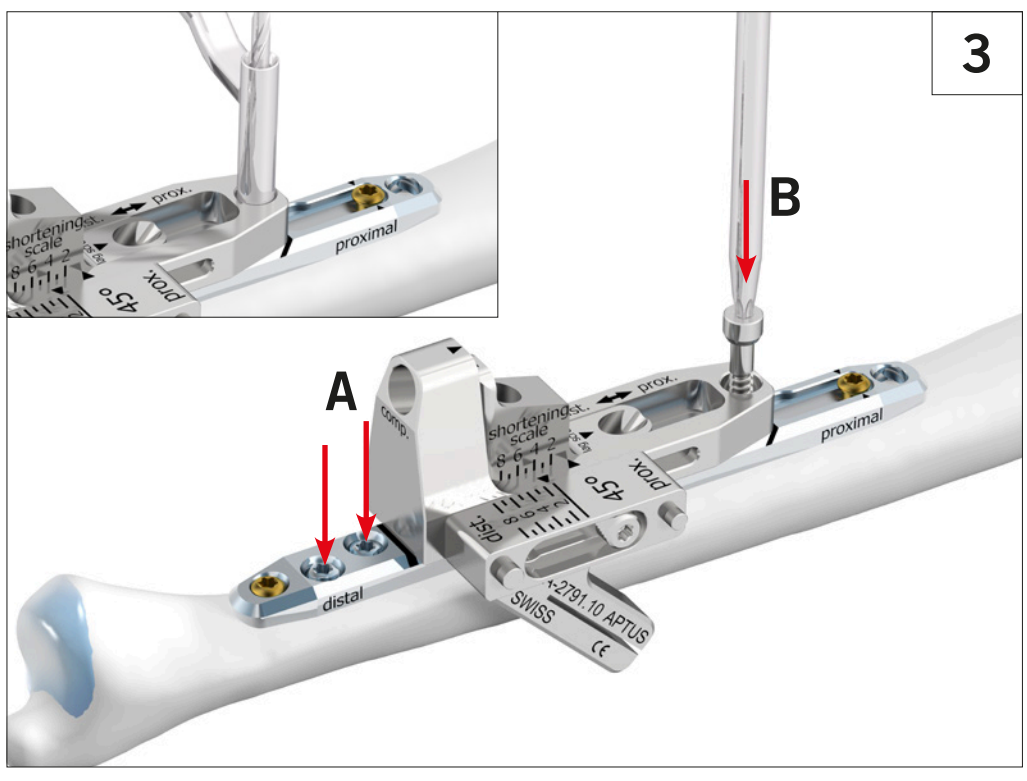


4

**Saw Blade Dimensions** / Abmessungen Sägeblatt:
**Thickness** / Dicke: 0.40 mm
**Width** / Breite: ~10 mm
**Cutting length** / Schnittlänge: ~30 mm

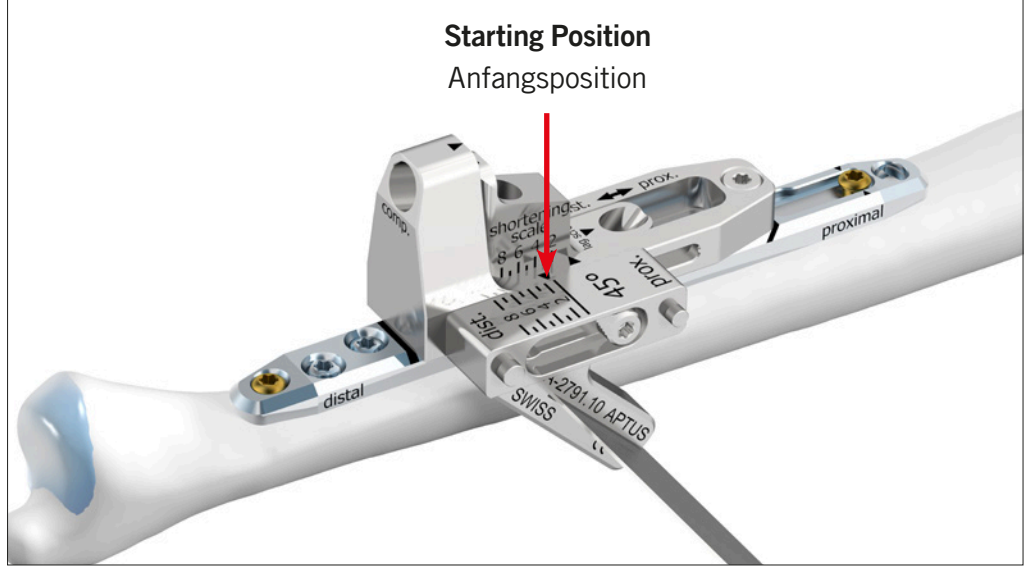


5

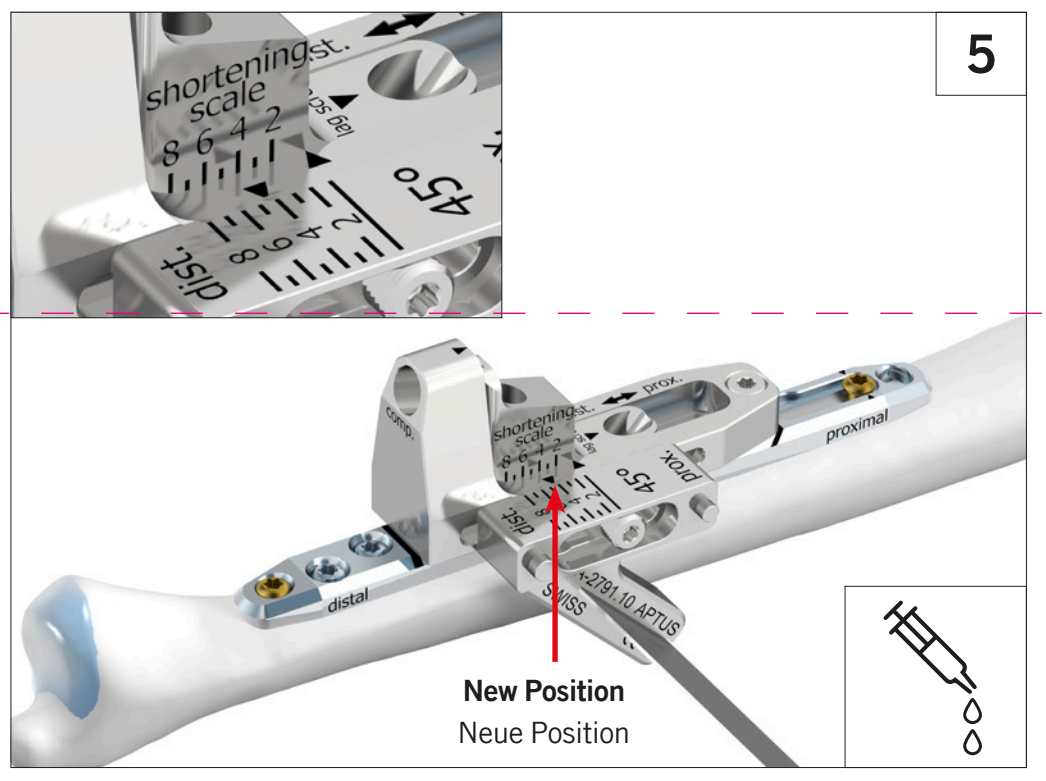


6

**Slightly loosen the inserted cortical screw and temporary tension bolt: ½ – ¾ turn max.**
Leichtes Lösen der eingebrachten Kortikalisschraube und des temporären Zugbolzens: ½ bis max. ¾ Umdrehung.

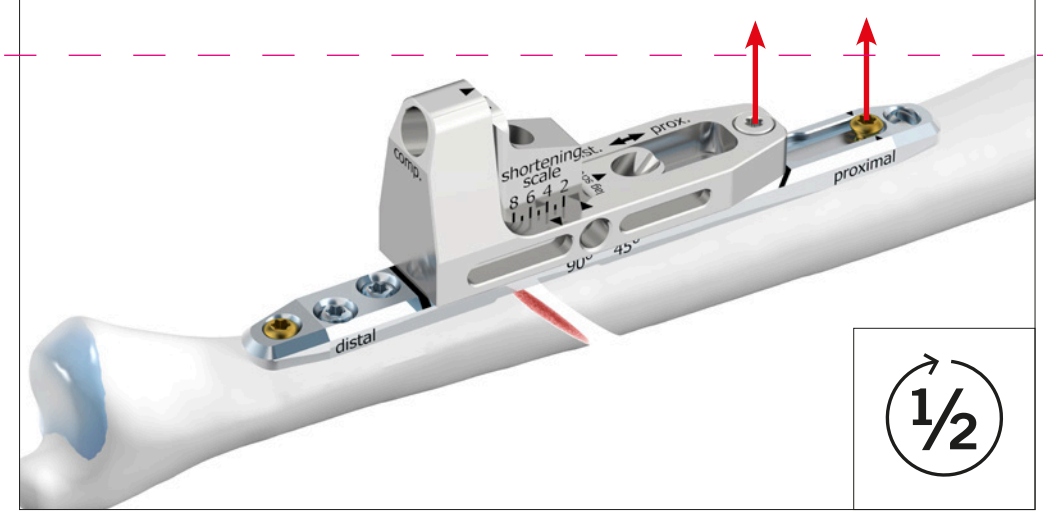


7

**The compression spindle must be lubricated immediately before inserting it into the basic element.**
Die Kompressionsspindel muss direkt vor dem Eindrehen in das Basiselement geschmiert werden.

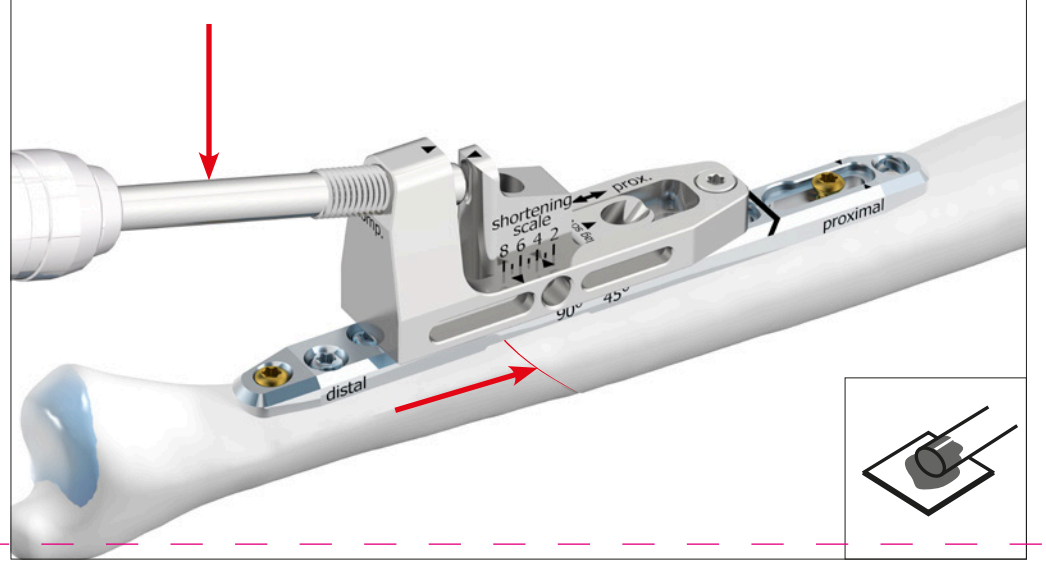


8

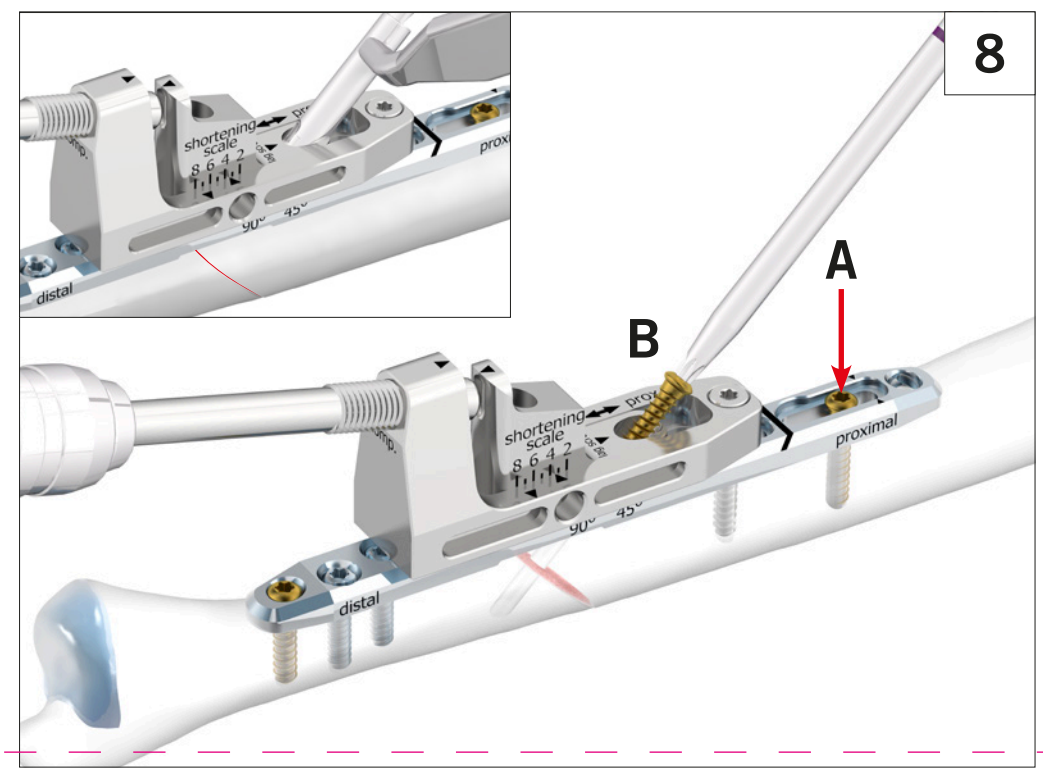


9

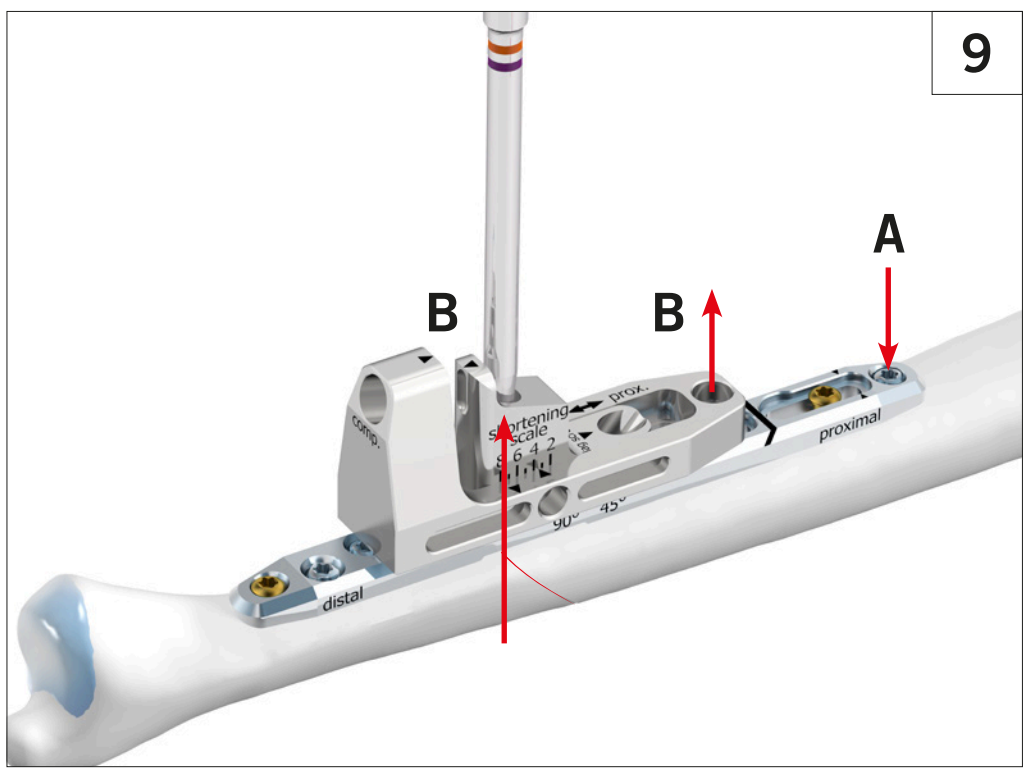


10

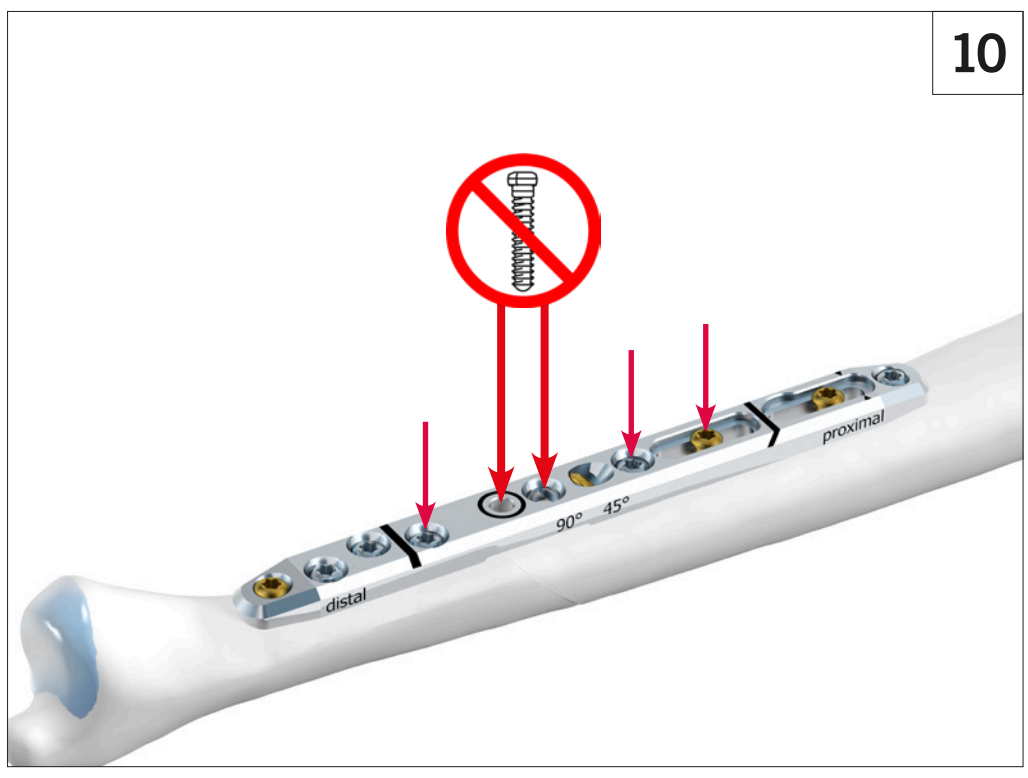


CE 0197

CE

**Cool the saw blade**
Sägeblatt kühlen

**½ – max. ¾ turn**
½ – max. ¾ Umdrehung

**Lubricate the compression spindle**
Kompressionsspindel schmieren

**Do not insert screws**
Plattenlöcher nicht besetzen

→ www.medartis.com

**Disclaimer: This information is intended to demonstrate the Medartis portfolio of medical devices. A surgeon must always rely on her or his own professional clinical judgement when deciding whether to use a particular product when treating a particular patient. Medartis is not giving any medical advice. The devices may not be available in all countries due to registration and/or medical practices. For further questions, please contact your Medartis representative (www.medartis.com). This information contains CE-marked products.**
**For US only: Federal law restricts this device to sale by or on the order of a physician.**

Haftungsausschluss: Diese Informationen sollen das Medartis Produktangebot von Medizinprodukten aufzeigen. Der Chirurg muss sich stets auf seine eigene fachmedizinische Einschätzung stützen, um über den Einsatz eines bestimmten Produkts bei der Behandlung des jeweiligen Patienten zu entscheiden. Medartis erteilt keinen ärztlichen Rat. Die Produkte sind möglicherweise aus Registrierungsgründen und/oder wegen medizinischer Verfahren nicht in allen Ländern verfügbar. Für weitere Informationen wenden Sie sich bitte an Ihren Medartis Vertreter (www.medartis.com). Diese Informationen enthalten Produkte mit der CE-Kennzeichnung.
Nur für USA: Gemäss Bundesgesetz darf die Abgabe dieses Produkts nur an Ärzte oder in deren Auftrag erfolgen.